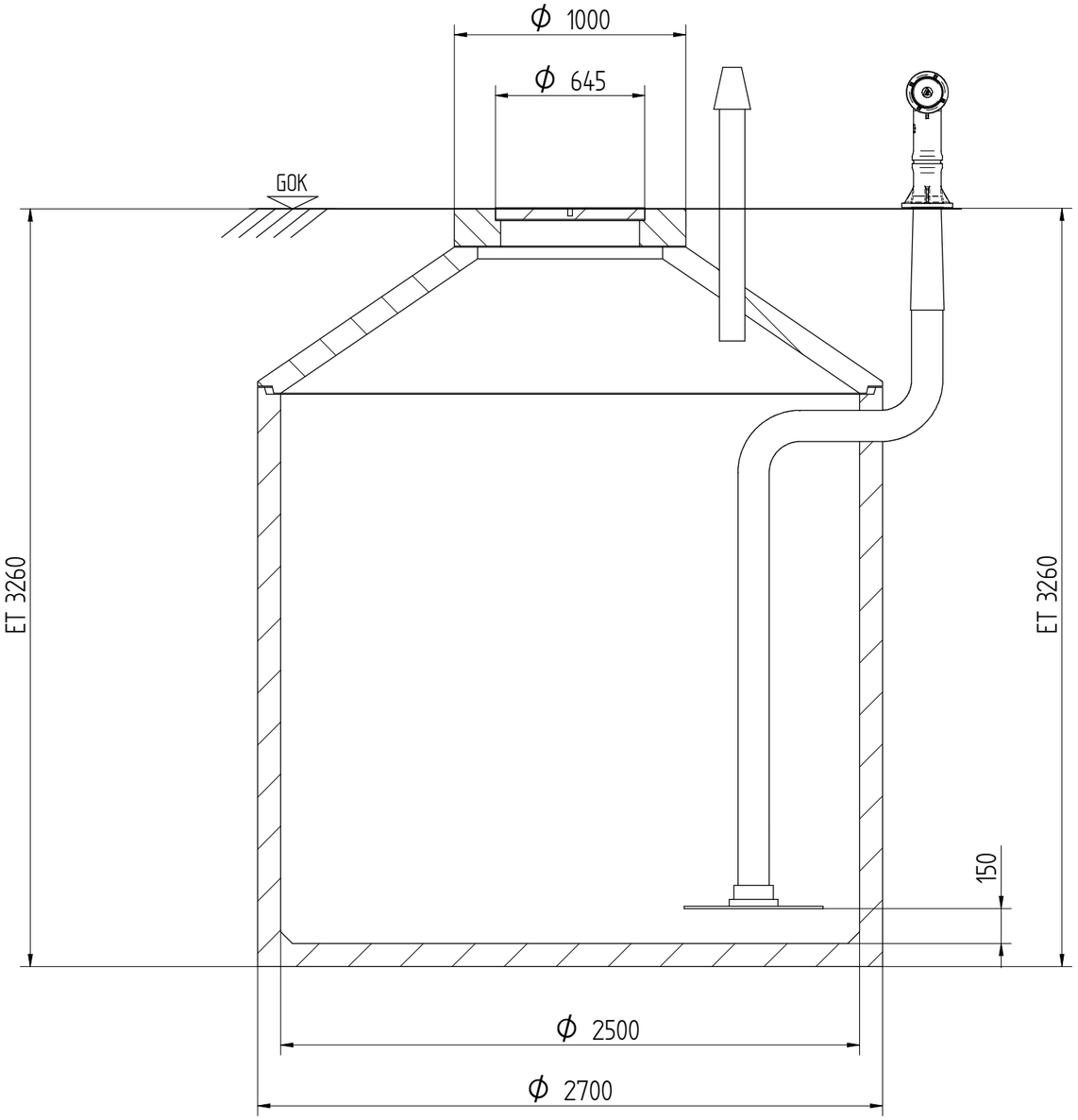

Schutzvermerk ISO 16016 beachten

Allgemeine Toleranzen nach DIN ISO 2768-1/2 T.-klasse m	Zeichnungsstatus: Verfügbar	Maßstab: 1:20	Gewicht: 8.300 kg
		Gesamtvolumen: 11,90 m³	

	Datum	Name
Bearb.	04.07.2025	f.rose
Gepr.		

Benennung
Löschwasseranlage im Betonbehälter
Belastungsklasse D 400 MZ 12

Der Zisternenmeister

Z.-Nr.: Loeschwasseranlage_LW12-1
A.-Nr.: LW-12/1
Blatt 1 / 1
DIN A3
Ablage: Loeschwasseranlage_LW12-1.dft

Index	Aenderung	Datum	Name